5

Внимание!
Наклейте маркировочный ярлык на стенку заднюю и впишите код изделия согласно паспорта

Выровняйте корпус тумбы (диагонали должны быть одинаковыми) и зафиксируйте заднюю стенку изнутри при помощи держателей и саморезов 3х20.

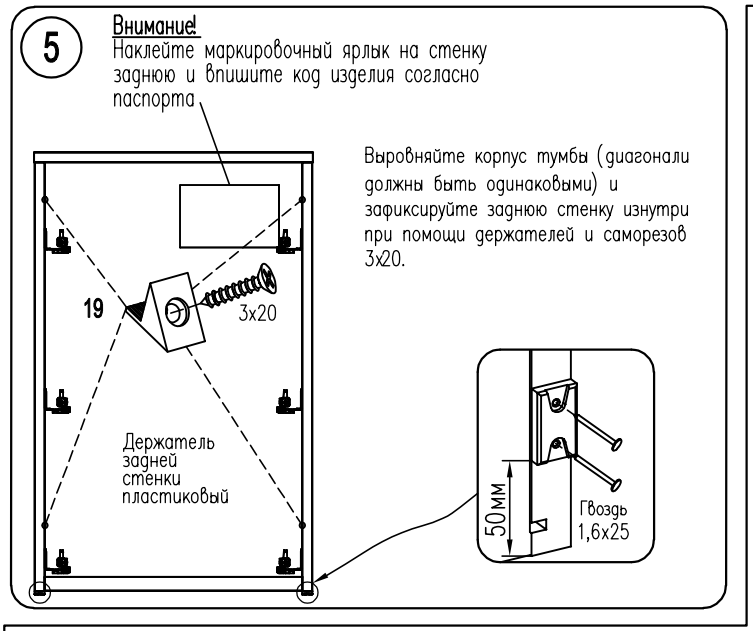

6 СБОРКА ЯЩИКОВ (показана сборка высокого ящика, низкий собирается аналогично)

6-а

Внимание!
Досверлите центральные отверстия под ручку Ø5, чтобы отверстие получилось аккуратным необходимо на выходе сверла подложить брусок ДСП

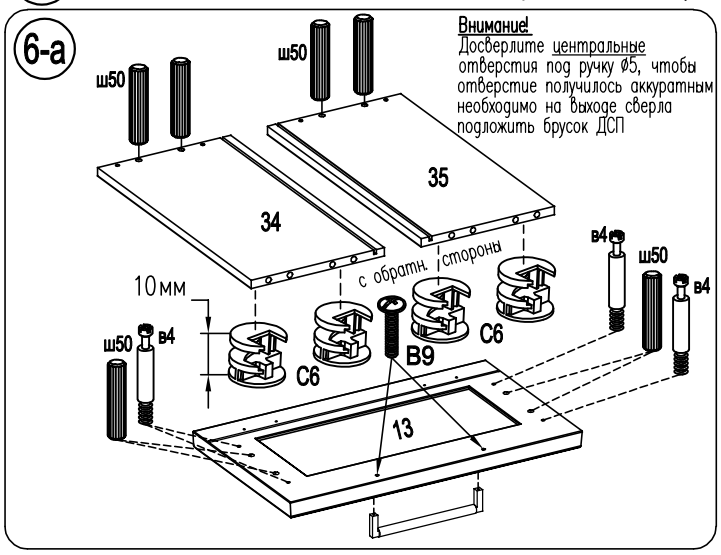

6-б

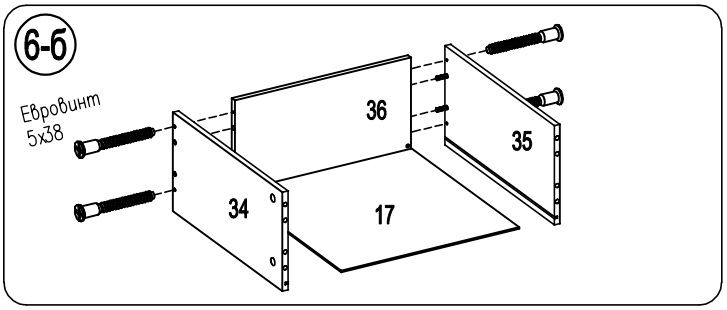

1. Прикрепить фиксатор Quadro к передней стенке ящика саморезом 3,5х16(1)
2. Выровнять фиксатор Quadro по дну ящика.
3. Зафиксировать в этом положении саморезом 3,5х16(2)

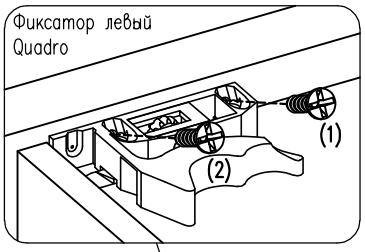

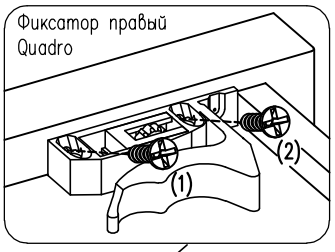

6-в

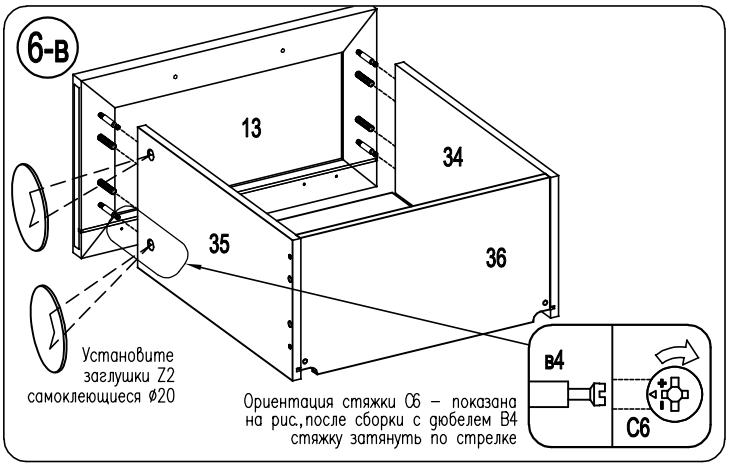

6-г

Установите фиксаторы Quadro

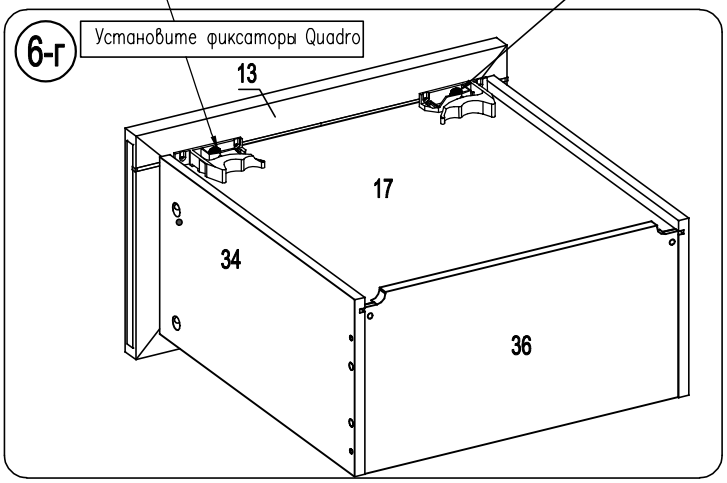

7 установка ящиков

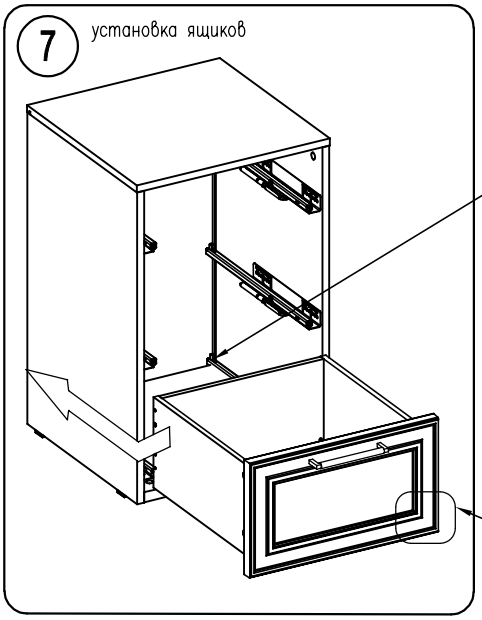

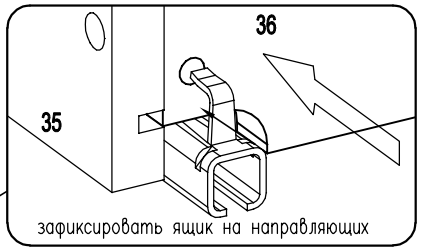
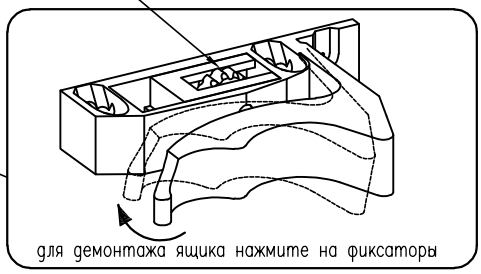
посредством регулировочного колесика можно регулировать ящик по высоте до +2мм